# ИНСТРУКЦИЯ

## на зрительные трубы Скаут

Зрительные трубы Scout - оптимальное сочетание кратности и светосилы. Привлекательный эргономичный дизайн и малый вес делают трубу наилучшим вариантом для любителей активного отдыха. Телескопические трубы Скаут незаменимы на экскурсии, в туристическом походе, при наблюдении за дикой природой, спортивными соревнованиями и в стрелковом тире. Высококачественная просветленная оптика обеспечивает эффективное наблюдение в условиях пониженной освещенности.

### Техническое описание

Настоящее описание поможет Вам познакомиться с порядком использования зрительный труб серии «Скаут». Особенностью данных приборов является большое увеличение, компактность и, малый вес и современный дизайн.

Все приборы имеют гнездо для крепления штатива размером 1/4 дм.

Данные приборы выпускаются в двух вариантах упаковки: в чехле или без чехла с ремнем и специальными крышками.

• Скаут 20x50 компактна и наиболее удобна при использовании без штатива., в полевых условиях и на спортивных соревнованиях.

• Скаут 30x50 и 30x50WA имеют большое увеличение и предназначены для наблюдения значительно удаленных предметов. При их использовании рекомендуется применять штатив.

• Скаут 30x50WA имеют специальную оптическую схему, позволяющую увеличить поле зрения на 30%.

### Использование прибора.

1. Извлеките прибор из чехла.
2. Снимите крышки с объектива (1) и окуляра (3).
3. Возьмите одной рукой за корпус (4), а другой потяните за окулярную часть трубы (3) до полного выхода патрубка.
4. Наблюдая интересующий Вас объект, отрегулируйте фокусировку окуляра (3).
5. При использовании прибора желательна его установка на штатив через гнездо крепления (2).

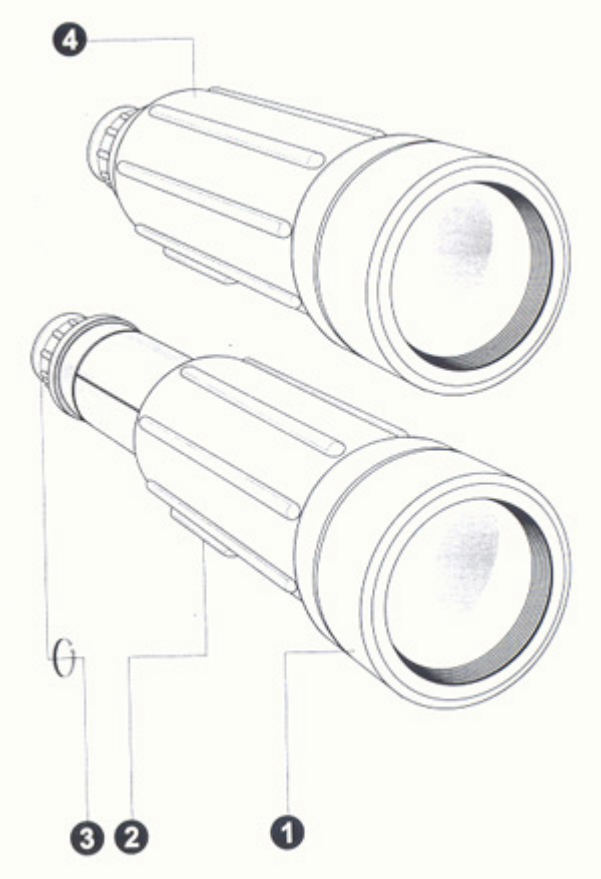

## Особенности эксплуатации

1. Ваш прибор рассчитан на длительную эксплуатацию. При необходимости Вы можете почистить его кожух салфеткой, слегка пропитанной вазелином.
2. Для чистки оптических поверхностей используйте любую мягкую и чистую ткань (фланель, микрофибра). Жировые пятна снимайте салфеткой, смоченной спиртом, либо подышите на внешнюю поверхность линз и протрите насухо возникшее запотевание. Никогда не лейте спирт прямо на линзу.
3. Конденсат может появиться на линзах после того, как Вы внесли прибор в помещение с холода. Это обычное явление и в течение часа конденсат должен исчезнуть.
4. Не окунайте прибор в воду и не оставляете на дожде. Он влагостоек, но водопроницаем.

## Гарантийные обязательства

Гарантийный срок на изделие- 3 года от даты покупки.